MesterVindu

MONTERINGSANVISNIG - VINDUER - 2022

MONTERING AV VINDU

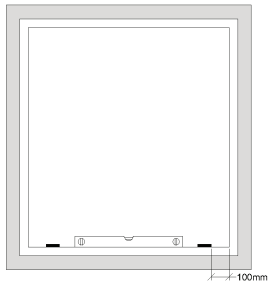

1 Påse at underlaget er i vater og i riktig høyde. Klossene plasseres 100mm fra stender og bør være fra 12 til 14mm høye.

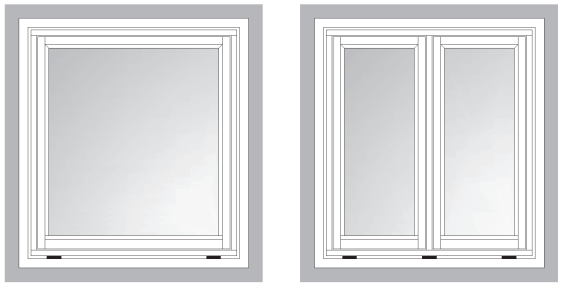

2 Kloss under karmsidene max 100mm fra karmkant. Vinduer med karmpost klosses også under posten

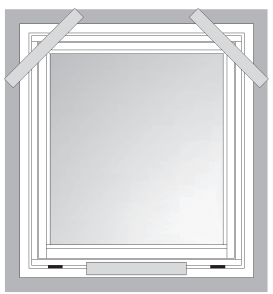

3 Monter sikkerhets klosser utvending så ikke vinduet faller ut ved montering.

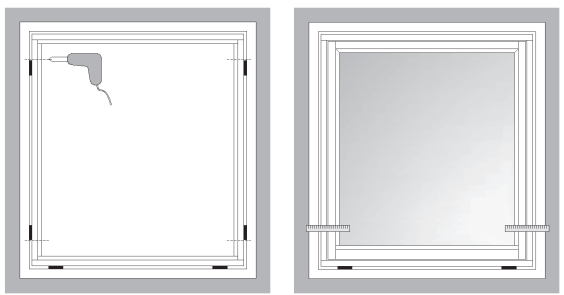

4 Skru fast øverst på begge sider, med klosser bakom ved skruen. Juster resten slik at klaringen rundt blir jevn. For å sjekke at vinduet står rett på inn/ut, kontroller at lukkerammen tar i jevnt mot pakningen når man lukker vinduet.

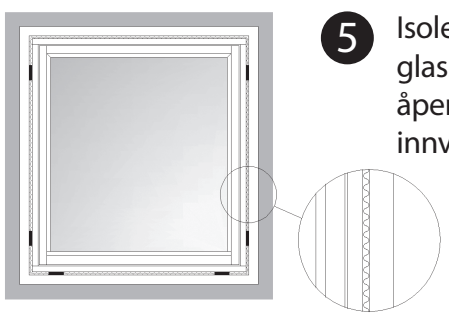

5 Isoler mellom stender og karm med steinull eller glassvatt. Husk at det må være en diffusjons-åpen tetting utvendig og diffusjonstett tettning innvendig.

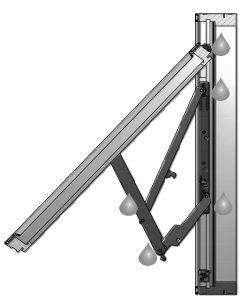

6 VEDLIKHOLD
Smør alle beveglige deler på beslaget 1 til 2 ganger pr år. Trenger vinduet males så må treverket være tørt (ikke over 14% fuktighet). Benytt vannbaseret maling, følg malings-produsentes sin anvisning.
Ikke mal beslag eller tetningslister.

PLASSERING I VEGG

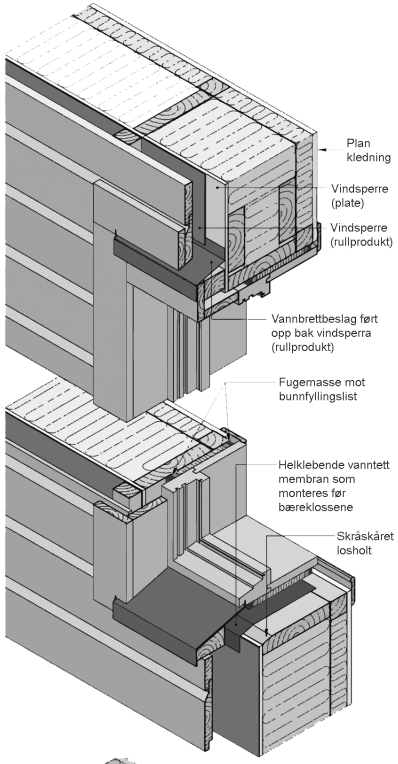

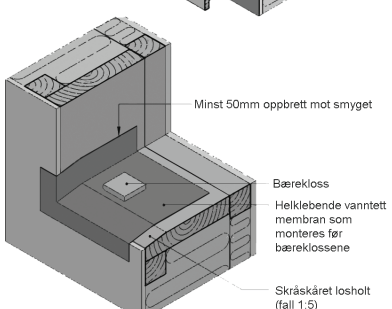

Vi anbefaler at alle montører bruker ByggForsk sine byggdetaljer. Her er noen utsnitt fra byggdetalj 523.701. Disse finner man på www.byggforsk.no under byggdetaljer.

* 523.701 Innsetting av vindu i bindingsverk av tre.
* 523.702 Innsetting av vindu i mur- og betongvegg.
* 523.721 Innsetting av dør.

Til aluminiums bekledde vinduer anbefaler vi bruk av SBØ-5307 vannbrett. Dette sikrer at man får tilfredstiller klaring mellom dryppnese og vannbrett.

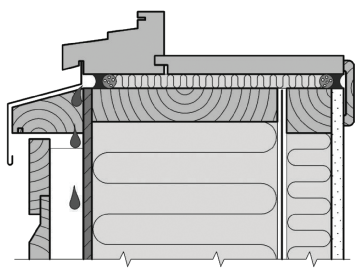

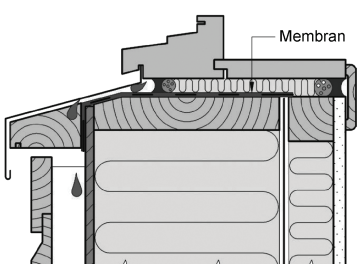

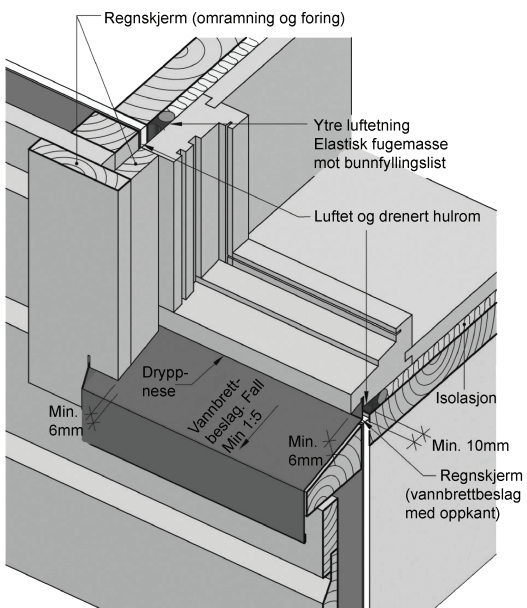

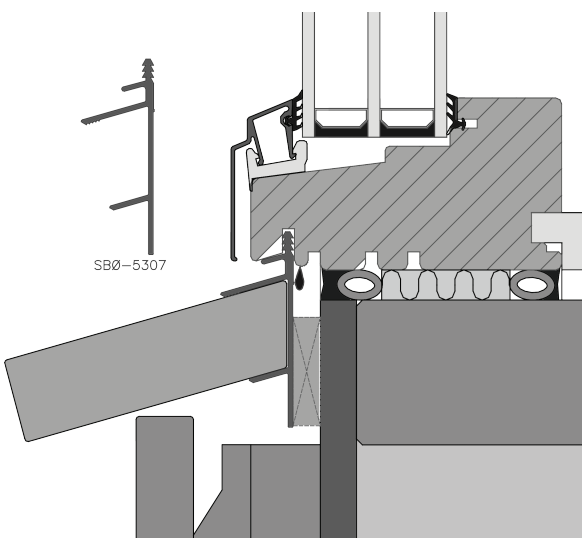

MOTTAK AV VARER

Vinduer og dører MÅ lagres under tak.
Plasten skal tas av slik at man kan sjekke at varen er OK, samt at eventuell fukt og kondens under plast kan få tørke ut.

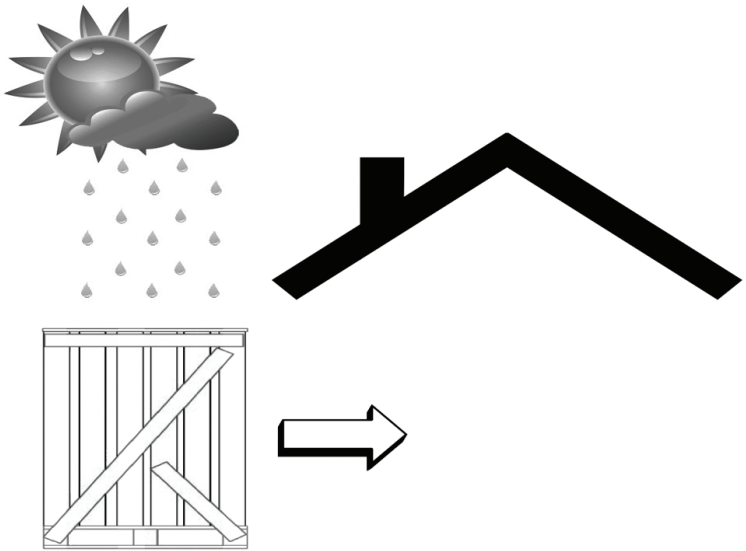

Sjekk alltid varene ved mottak !

FØR MONTERING

Kontroller at du har fått riktig produkt og fritt for skader. Monter ikke et defekt produkt uten avtale med selger. Eventuell skade SKAL fotograferes før montering. Monteres et skadet produkt, dekkes ikke utgifter vedrørende bytte av produkt.

VÆR NØYAKTIG, HUSK AT FEILMONTERING GIR DÅRLIG FUNKSJON !

TILTAK MOT TERMISK BRUDD I GLASS

Glass tåler men ikke alt ! Glass har høy motstandsgyktighet mot både mekanisk og klimatisk påkjenning. Blir ett glass utsatt for stor forskjell i temperatur, kan termisk brudd oppstå.

.

* Ikke lagre isolasjon inntil glass.
* Ikke plasser stor møbler eller tett persienner helt inntil glass.
* Ikke lim folie/ettiketter over deler av glasset.
* Ikke plasser varmkilder som gir strålevarme nærme glasset

Termisk brudd er ikke godkjent reklamasjonsgrunn.

© MESTERVINDU NORGE AS 2022